SPECYFIKACJA TECHNICZNA DŹWIGU		10020
Norma	:	EN81-20:2020+EN81-70:2021+A1:2022
Oznaczenie dźwigu wg. KONE	:	PW08/10-19
Udźwig nominalny (Q)	:	630 kg
Ilość osób	:	8
Prędkość nominalna	:	1.00 m/s
Przyspieszenie / opóźnienie nom.	:	0.5 m/s2
Wysokość podnoszenia	:	3630 mm
Ilość przystanków / drzwi	:	3/3
Ilość drzwi kabinowych	:	2
Typ drzwi	:	KES202/Frame/2R
Szerokość drzwi	:	900 mm
Wysokość drzwi	:	2000 mm
Typ kabiny	:	HERMES
Wewnętrzna wysokość kabiny	:	2100 mm
Wewnętrzna szerokość kabiny	:	1100 mm
Wewnętrzna głębokość kabiny	:	1400 mm
Wewnętrzna powierzchnia kabiny	:	1.54 m2
Rama kabiny	:	CF-ICS
Liczba poziomów mocowań prowadnic (wymagana + zamówione dodatkowo)	:	6 + 0
Prowadnice kabinowe	:	T82-1/B
Chwytacze kabinowe	:	Progressive monodirectional
Zderzaki kabinowe	:	PU100x80D
Rama przeciwwagi	:	FCWT2
Chwytacze przeciwagowe	:	None
Prowadnice przeciwwagi	:	HT60-15
Zderzak przeciwwagi	:	PU100x80D
Typ falownika	:	KDX14
Sterowanie	:	KCE / FC
Wciągarka	:	NMX07
Średnica koła ciernego	:	340 mm
Kąt podcięcia rowka	:	90º
Olinowanie	:	2:1
Liny nośne (liczba x średnica)	:	3xD8
Ogranicznik prędkości, linka ogranicznika prędkości	:	OL35, d6
WYMAGANIA ELEKTRYCZNE		
Zasilanie główne	:	3x400VAC -15%/+10%
Częstotliwość	:	50 Hz ±1 Hz
Zabezpieczenia linii zasilającej *	:	3x10 A *
Zabezpieczenia niezależniej linii oświetlenia	:	-
Prąd nominalny, In	:	12 A
Prąd rozruchowy, Ia	:	16 A
Bezpieczniki główne napędu ***	:	3x10 A ***
Bezpieczniki oświetlenia (szyb + kabina)	:	10 A + 6 A
Maksymalny prąd zwarciowy, zasilanie główne	:	6 kA
Maksymalny prąd zwarciowy, zasilanie oświetlenia	:	6 kA
Emisja ciepła w szybie	:	0.543 kW
Moc wyjściowa napędu, P na kole ciernym dla nominalnej prędkości i załadunku	:	4.1 kW
Prędkość obrotowa koła ciernego przy pełnej prędkości	:	112.3 rpm
Max. ilość startów napędu na godzinę, s/h	:	180/ED35%
MASY		
Masa kabiny z lokalnym wystrojem i drzwiami [K]	:	485 kg
Wystrój lokalny	:	0 kg
Drzwi kabinowe	:	116 kg
Dodatkowe ciężary	:	-
Rama kabinowa (T)	:	156 kg
Masy równoważące	:	-
KQT (łączna masa ładunku, kabiny, ramy kabinowej i drzwi kabinowych)	:	1271 kg
KQT (min./max.)	:	1095 / 1430 kg
Wymagana całkowita masa przeciwwagi	:	894 kg
Współczynnik zrównoważenia	:	40%
Masa równoważąca udźwig nominalny	:	252±12.5 kg
DT device setting	:	S parameter

Wymagania w stosunku do budowy:

Wentylacja:

Zapewnić wentylację szybu oraz maszynowni zapewniającą spełnienie wymagań normy EN81-20.
Zgodnie z przepisami prawa budowalnego należy uwzględnić podaną przez KONE emisję ciepła zainstalowanych urządzeń.
Wymagana temperatura w szybie i maszynowni +5 do +40°C.
Dopuszczalna wilgotność: maksymalnie 95% (przy +40°C).

Wymagania dla szybu:

Beton min.C25/30.
Minimalna grubość ścian: 150 mm.

Jeżeli oświetlenia nie dostarcza KONE, wykonać wg. EN81-20.

Minimalne natężenie światła w szybie:
50 lux na wysokości 1 metra nad dachem kabiny i posadzką podszybia,
200 lux w maszynowni i w strefach prowadzenia konserwacji,
20 lux w pozostałych miejscach szybu.

Dodatkowe wymagania w stosunku do budowy:

1. Szyb przed montażem musi być czysty, suchy i niepylący.
2. Szyb powinien być zgodny z wytycznymi firmy KONE; otwory szybu zabezpieczone. otwory szybu zabezpieczone.
3. Haki montażowe wykonane zgodnie z wytycznymi firmy KONE.
4. Doprowadzone zasilanie 3-fazowe zgodnie z dokumentacją. Wymagany zapas przewodu w szybie to 5mb luzem.
5. Zapewniona zamykana powierzchnia ok. 30 m2 w pobliżu szybu w celu zmagazynowania części dźwigu, zapewnione dojście do szybu i otworów drzwiowych.
6. Odległość pomiędzy zamkniętymi drzwiami przystankowymi dźwigu a przeciwległą ścianą lub inną przegrodą powinna wynosić co najmniej: 1,6m dla dźwigów osobowych, 3m dla dźwigów szpitalnych i towarowych
7. W szpitalach i budynkach opieki społecznej każdy dźwig powinien być umieszczony w odrębnym szybie. W innych budynkach w jednym szybie można umieszczać nie więcej niż 3 dźwigi.
8. Metalowe konstrukcje szybów oraz metalowe elementy szybów żelbetowych takie jak np. belki dzielące szyby należy objąć połączeniami wyrównawczymi.
9. Doprowadzić uziom wyrównawczy do podszybia

SCHEMAT ELEKTRYCZNY

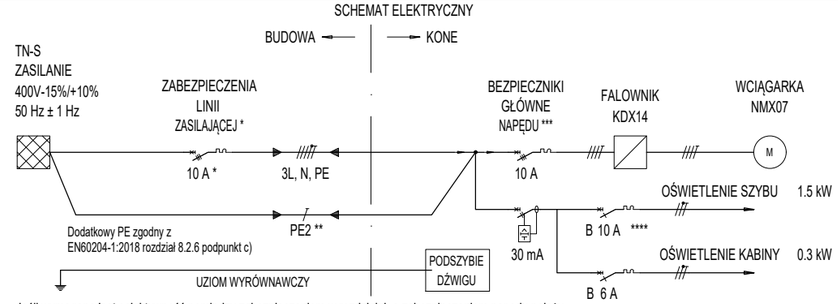

Jeśli wymagana jest selektywność pomiędzy zabezpieczeniem w rozdzielni, a zabezpieczeniem napędu należy zastosować wyższą wartość zabezpieczenia w rozdzielni oraz większy przekrój przewodu.

ZASILANIE DŹWIGU DOPROWADZA BUDOWA

* Podana wartość zabezpieczenia lini zasilającej jest wartością orientacyjną, co oznacza, że dla danej instalacji może być wymagana inna wartość zabezpieczenia.
Wartość zabezpiecznia lini zasilającej oraz przekrój przewodów zasilających dobiera projektant instalacji elektrycznej budynku.
Należy uwzględnić prądy podane w tabeli oraz długość przewodów pomiędzy dźwigiem a rozdzielnią.
Nie używać do tego celu mocy wyjściowej napędu, P przy nominalnej prędkości i nominalnym załadunku.
Selektywność zadziałania zabezpieczenia lini zasilającej oraz bezpieczników głównych napędu musi być zapewniona przez projektanta instalacji elektrycznej budynku.
Ze względu na konieczność zapewnienia selektywności zadziałania zabezpieczeń, zalecamy stosowanie tego samego typu zabezpieczenia jaki jest użyty po stronie dźwigu (bezpieczniki główne napędu).

** Należy zastosować dodatkowy przewód PE2 w przypadku gdy przekrój przewodu PE w głównej lini zasilającej jest mniejszy od 10mm². Dodatkowy przewód PE2 musi mieć ten sam przekrój co przewód PE.

*** Jako bezpieczniki główne napędu użyty jest jeden z wyłączników nadprądowych firmy Chint o symbolu: 971435 lub 971381 lub 971382 lub 971383 lub 971384.
W celu uzyskania informacji o zastosowanym w danej instalacji wyłączniku nadprądowym, prosimy o kontakt z Działem Technicznym KONE pod adresem lpl.cse@kone.com.
Impedancja pętli zwarcia powinna być wystarczająco niska na zaciskach głównych windy, aby zapewnić efektywność środków ochrony przeciwporażeniowej w przypadku doziemienia. Klient powinien sprawdzić instalację elektryczną i potwierdzić skuteczność środków ochrony przeciwporażeniowej aż do zacisków głównych dźwigu.

**** Zabezpieczenia oświetlenia szybu oraz kabiny: charakterystyka "B"

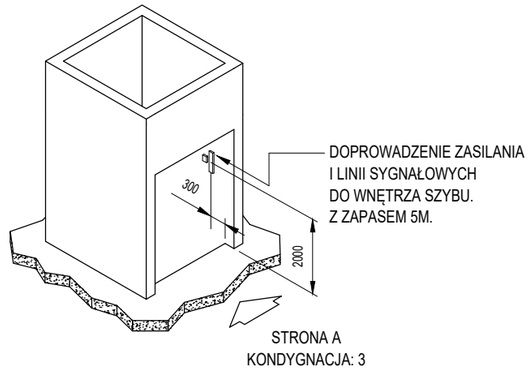

Drewniane zapory zabezpieczające przed upadkiem do szybu podczas montażu

1. Rozmiary drewnianych belek oraz ich wykonanie muszą być zgodne z normą EN13374 (zapewnia budowa)
2. Belki drewniane muszą mieć następujące parametry:
- do wielkości otworu LRmax = 2000mm, minimalne wymiary drewnianej belki to 30 x 150 x (LR + min 600) mm [minimalnie 300mm na stronę]
- do wielkości otworu LRmax = 3000mm, minimalne wymiary drewnianej belki to 40 x 200 x (LR + min 600) mm [minimalnie 300mm na stronę]

Minimalna klasa drewna użytego do zabezpieczania otworu to C14 zgodnie z normą EN338 (zapewnia budowa)
3. Uchwyt belki musi być wykonany w taki sposób, aby uniemożliwić przypadkowy demontaż belki. Zalecamy zastosowanie uchwytów systemowych np. uchwyt do szybów windowych SECUMAX BH-SX-00-0-00927 (dla belki górnej i środkowej) oraz uchwyt wkręcany SECUMAX BH-SX-00-0-00943 (dla belki krawężnikowej). System SECUMAX zgodny jest z wielkością belek 32x150.
Uchwyty zapewnia budowa.
4. Wolna przestrzeń pomiędzy belkami nie może być większa niż 470mm (zapewnia budowa)
5. UWAGA - opisane zabezpieczenie nadaje się tylko do ochrony szybu windowego w nowo budowanych budynkach
6. Nie można używać w przypadkach gdy wymienia się istniejący dźwig na nowy.
W takich przypadkach otwory drzwiowe muszą być zakryte do samego końca - zapewnia klient lub KONE w zależności od umowy.

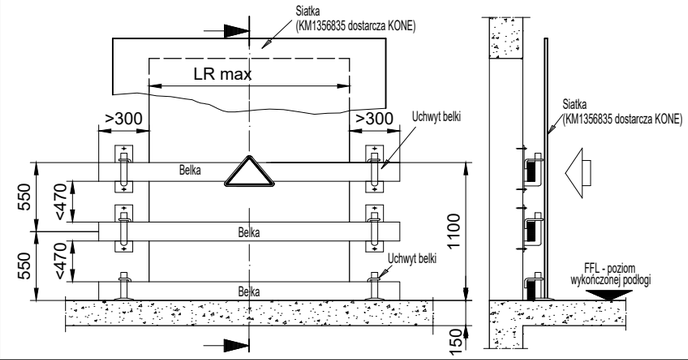

Rysunek zatwierdzony z/bez uwag:

Data: Podpis/pieczątka:

Wersja	Data	Opis	Projektował	Zatwierdził
pl.-.1	2025-01-13	First issue	Artur Badurak	

Kone Sp. z o.o.
ul. Poleczki 35
02-822 Warszawa
Polska

Nazwa projektu: Pabianice - Zamkowa 6 - Starostwo - nadszybie 3400
Adres budowy: MS 300 DX-1
Nazwa rysunku: DANE TECHNICZNE
Numer urządzenia: T-0008158422

Nr FL	Nr rys.	Wersja	Strona
T-0008158422	T-0008158422-010-G-1-1	-	1 (1)
	Cust no: -		

© KONE Corporation
2022 / KP11.11.2024 / C#11.11.2024

A3

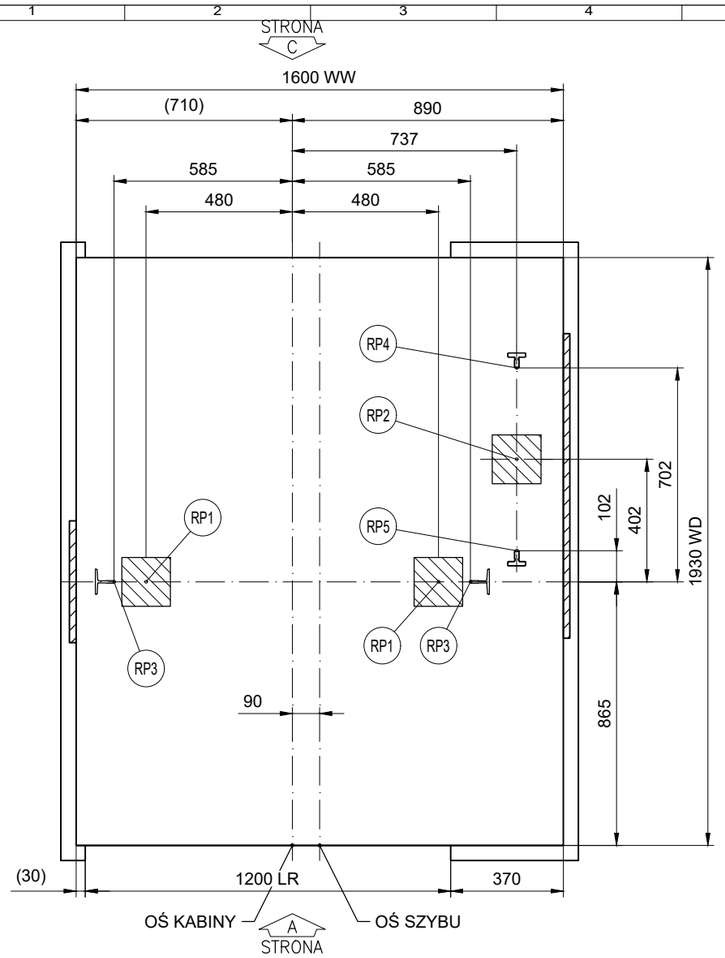

OBCIĄŻENIE DNA PODSZYBIA
Skala 1:20

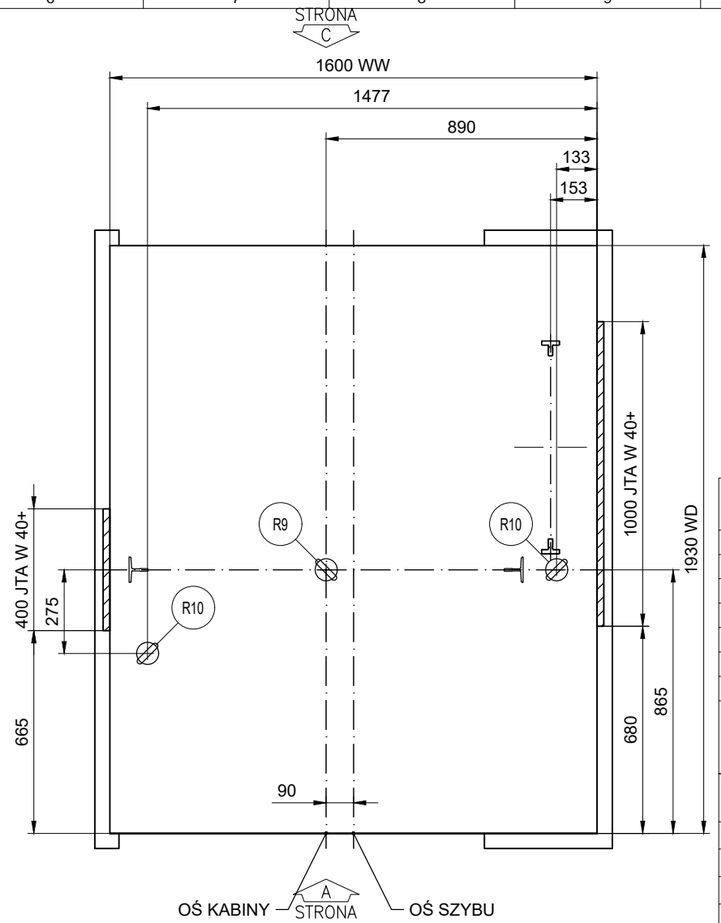

POŁOŻENIE HAKÓW MONTAŻOWYCH
Skala 1:20

Maksymalne reakcje na dno podszybia: Numer urządzenia: 10020

Siła	Wartość (kN)	Wartość (kN)	Wartość (kN)	Wartość (kN)
RP1	29.5	-	-	-
RP2	46.5	-	-	-
RP3	22.6	-	-	-
RP4	22.4	-	-	-
RP5	4.1	-	-	-
RP6	-	-	-	-

Uwaga:
Wszystkie opisane siły to siły charakterystyczne. Siły pionowe RP3, RP4 i RP5 działają na dno podszybia stale. Siły RP1 i RP2 działają niejednocześnie i tylko w sytuacji awaryjnej najechania na zderzak kabiny (RP1) lub przeciwwagi (RP2).

DANE TECHNICZNE DŹWIGU:

	10020			
Norma	EN81-20			
Oznaczenie wg. KONE	PW08/10-19			
Typ dźwigu	Osobowy			
Udźwig nominalny	630 kg			
Ilość osób	8			
Prędkość nominalna	1 m/s			
Liczb. przyst./drzwi	3/3			
Wysokość podnoszenia	3630 mm			

Rysunek zatwierdzony z/bez uwag:

Data: Podpis/pieczątka:

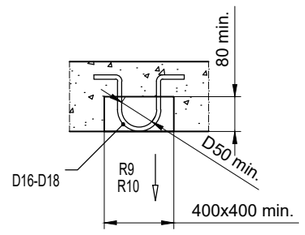

HAKI MONTAŻOWE
R9 - NOSNOŚĆ 20 kN
R10 - NOSNOŚĆ 15 kN

ZA HAKI ODPOWIEDZIALNOŚĆ PONOSI BUDOWA

NOSNOŚĆ HAKÓW MUSI BYĆ CERTYFIKOWANA PRZEZ BUDOWĘ ZGODNIE Z LOKALNYMI PRZEPISAMI

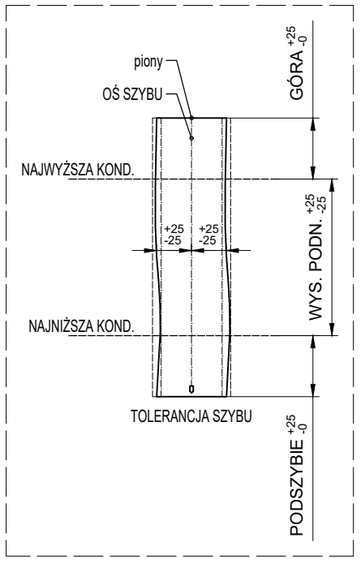

Wersja	Data	Opis	Projektował	Zatwierdził
pl.-.1	2025-01-13	First issue	Artur Badurak	

Kone Sp. z o.o.
ul. Poleczki 35
02-822 Warszawa
Polska

Nazwa projektu: Pabianice - Zamkowa 6 - Starostwo - nadszybie 3400
Adres budowy: MS 300 DX-1
Nazwa rysunku: RYSUNKI DLA BUDOWY
Numer urządzenia: T-0008158422

Nr FL	Nr rys.	Wersja	Strona
T-0008158422	T-0008158422-010-B-1-1	-	1 (5)
	Cust no: -		

© KONE Corporation

A3

2022 / KP11.11.2024 / C#11.11.2024

MAX. SIŁY NA PUNKTY KOTWIĄCE WSPORNIKI PROWADNIC (SIŁY CHARAKTERYSTYCZNE)		
NUMER URZĄDZENIA:		T-0008158422
	Siła	Wartość (kN)
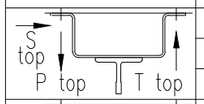	P top	1.56
	S top	4.05
	T top	2.7
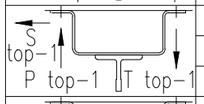	P top-1	3.79
	S top-1	5.18
	T top-1	4.64
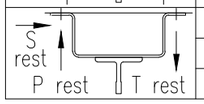	P rest	2.02
	S rest	1.3
	T rest	2.25

SIŁY DZIAŁAJĄCE NA PROWADNICE			
NUMER DŹWIGU:			T-0008158422
UDŹWIG NOMINALNY			630 kg
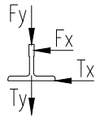			
		Siła	Wartość (kN)
Strona kabiny	Rest	Max Fx car	1.29
		Max Fy car	1.14
	Top Top-1 Top-2	Tx	4.05
		Ty	-
		Max Fx car	1.29
		Max Fy car	1.14
Strona wciągarki	Rest	Max Fx car	1.29
		Max Fy car	1.14
	Top Top-1 Top-2	Tx	1.53
		Ty	0.87
		Max Fx car	1.29
		Max Fy car	1.14

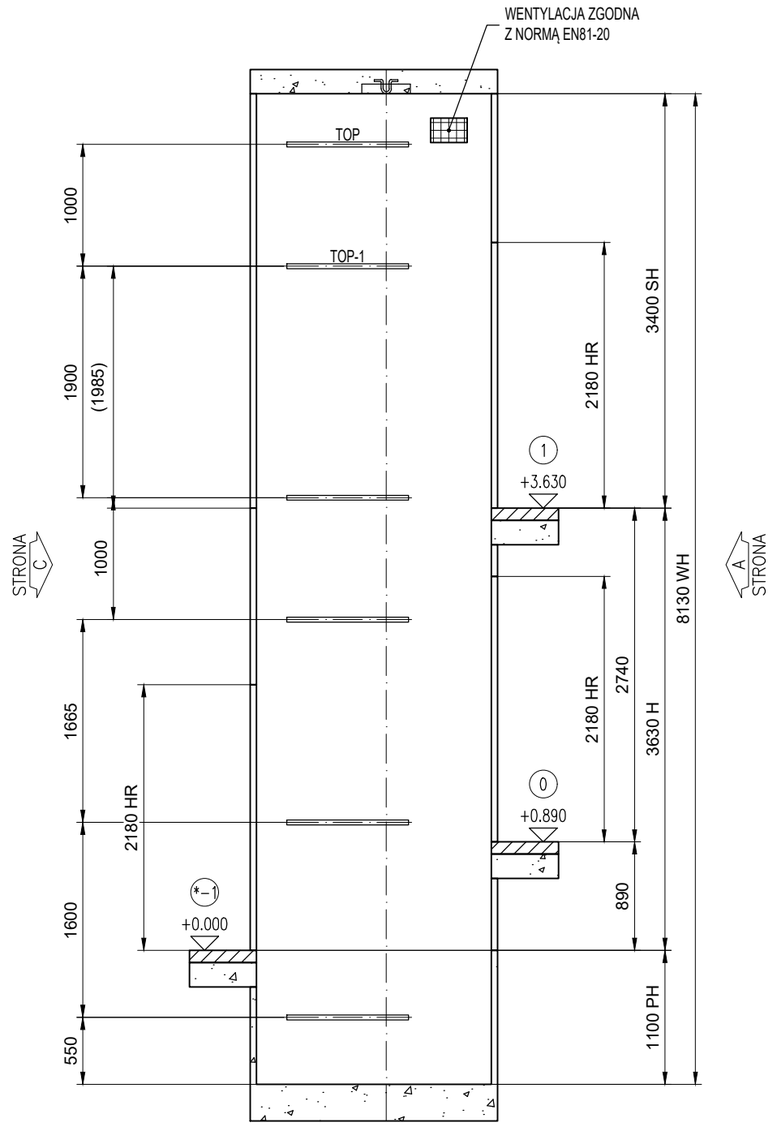

Przekrój A-A
ROZSTAW WSPORNIKÓW
Skala 1:50

Kondygnacja	Wejście				HR	LR	FFL	Wysokość
	Strona A		Strona C					
	Oznaczenie	Ogniodporność drzwi	Oznaczenie	Ogniodporność drzwi				
3	1	EI60	--	--	2180	1200	3630	2740
2	0	EI60	--	--	2180	1200	890	890
* 1	--	--	-1	EI60	2180	1200	0	

* = PRZYSTANEK GŁÓWNY

WYSOKOŚĆ NADSZYBIA	3400
WYSOKOŚĆ PODNOSZENIA	3630
GŁĘBOKOŚĆ PODSZYBIA	1100
WYSOKOŚĆ SZYBU	8130
SZEROKOŚĆ SZYBU	1600
GŁĘBOKOŚĆ SZYBU	1930

Rysunek zatwierdzony z/bez uwag:

Data: Podpis/pieczątka:

Wersja	Data	Opis	Projektował	Zatwierdził
pl.-.1	2025-01-13	First issue	Artur Badurak	

KONE
Kone Sp. z o.o.
ul. Poleczki 35
02-822 Warszawa
Polska

Nazwa projektu: Pabianice - Zamkowa 6 - Starostwo - nadszybie 3400
Adres budowy: MS 300 DX-1
Nazwa rysunku: RYSUNKI DLA BUDOWY
Numer urządzenia: T-0008158422

Nr FL	Nr rys.	Wersja	Strona
T-0008158422	T-0008158422-010-B-2-1	-	2 (5)
	Cust no: -		

© KONE Corporation
2022 / KP11.11.2024 / C#11.11.2024

A3

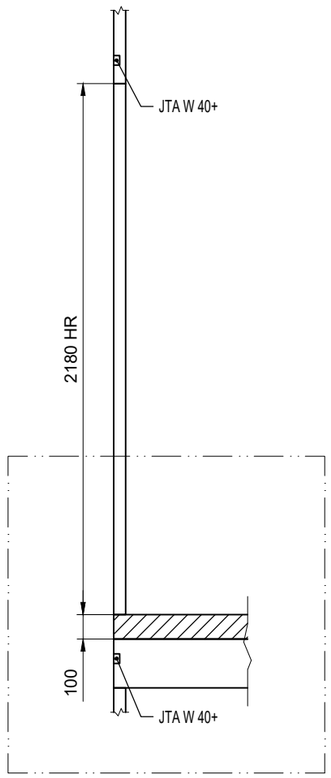

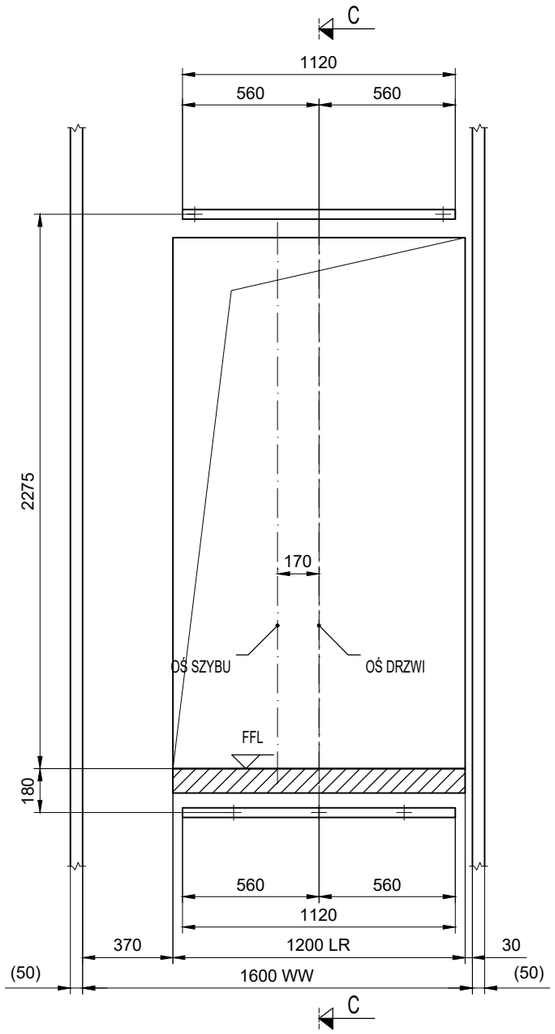

OTWORY DRZWIOWE
WIDOK Z SZYBU
KONDYGNACJA: 0; Strona A

Skala 1:25

* Warstwy posadzkowe znajdujące się w sąsiadztwie drzwi przystankowcych stanowią zabezpieczenie ogniowe pomiędzy holem a szybem dźwigu - wykonuje budowa.

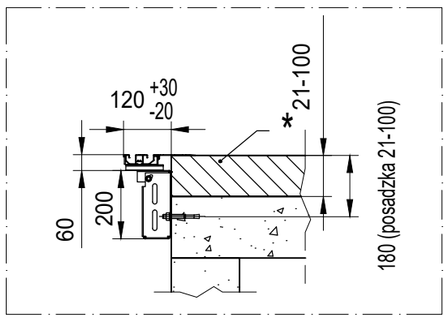

Rysunek zatwierdzony z/bez uwag:

Data: Podpis/pieczątka:

Wersja	Data	Opis	Projektował	Zatwierdził
pl.-.1	2025-01-13	First issue	Artur Badurak	

Kone Sp. z o.o.
ul. Poleczki 35
02-822 Warszawa
Polska

Nazwa projektu: Pabianice - Zamkowa 6 - Starostwo - nadszybie 3400

Adres budowy: MS 300 DX-1

Nazwa rysunku: RYSUNKI DLA BUDOWY

Numer urządzenia: T-0008158422

Nr FL	Nr rys.	Wersja	Strona
T-0008158422	T-0008158422-010-B-3-1	-	3 (5)
	Cust no: -		

2022 / KP11.11.2024 / C#11.11.2024

© KONE Corporation

A3

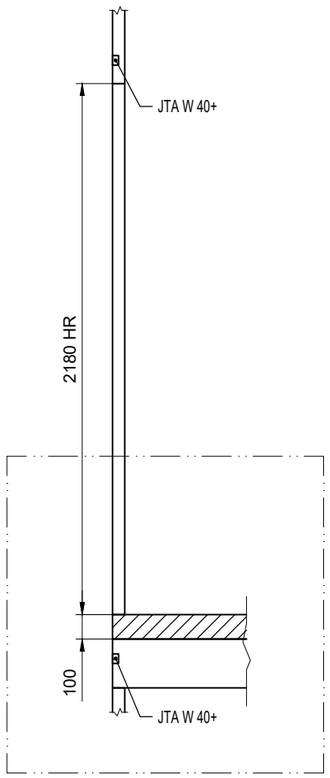

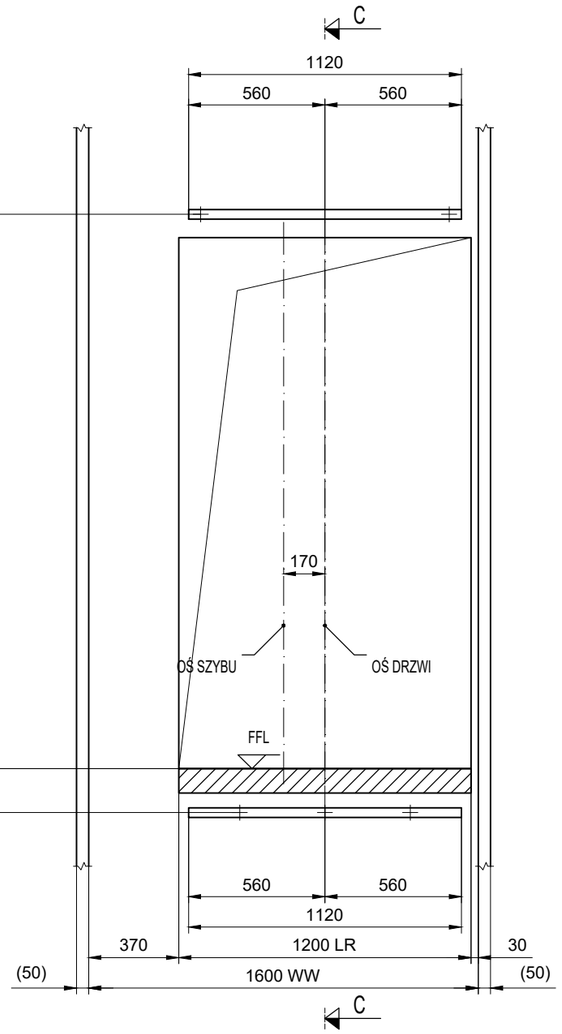

OTWORY DRZWIOWE
WIDOK Z SZYBU
KONDYGNACJA: 1; Strona A

Skala 1:25

* Warstwy posadzkowe znajdujące się w sąsiadztwie drzwi przystankowcych stanowią zabezpieczenie ogniowe pomiędzy holem a szybem dźwigu - wykonuje budowa.

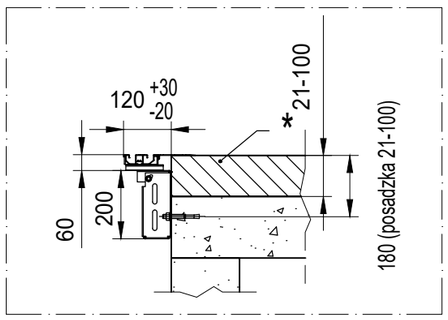

Rysunek zatwierdzony z/bez uwag:

Data: Podpis/pieczątka:

Wersja	Data	Opis	Projektował	Zatwierdził
pl.-.1	2025-01-13	First issue	Artur Badurak	

Kone Sp. z o.o.
ul. Poleczki 35
02-822 Warszawa
Polska

Nazwa projektu: Pabianice - Zamkowa 6 - Starostwo - nadszybie 3400

Adres budowy: MS 300 DX-1

Nazwa rysunku: RYSUNKI DLA BUDOWY

Numer urządzenia: T-0008158422

Nr FL	Nr rys.	Wersja	Strona
T-0008158422	T-0008158422-010-B-3-2	-	4 (5)
	Cust no: -		

© KONE Corporation

A3

2022 / KP11.11.2024 / C#11.11.2024

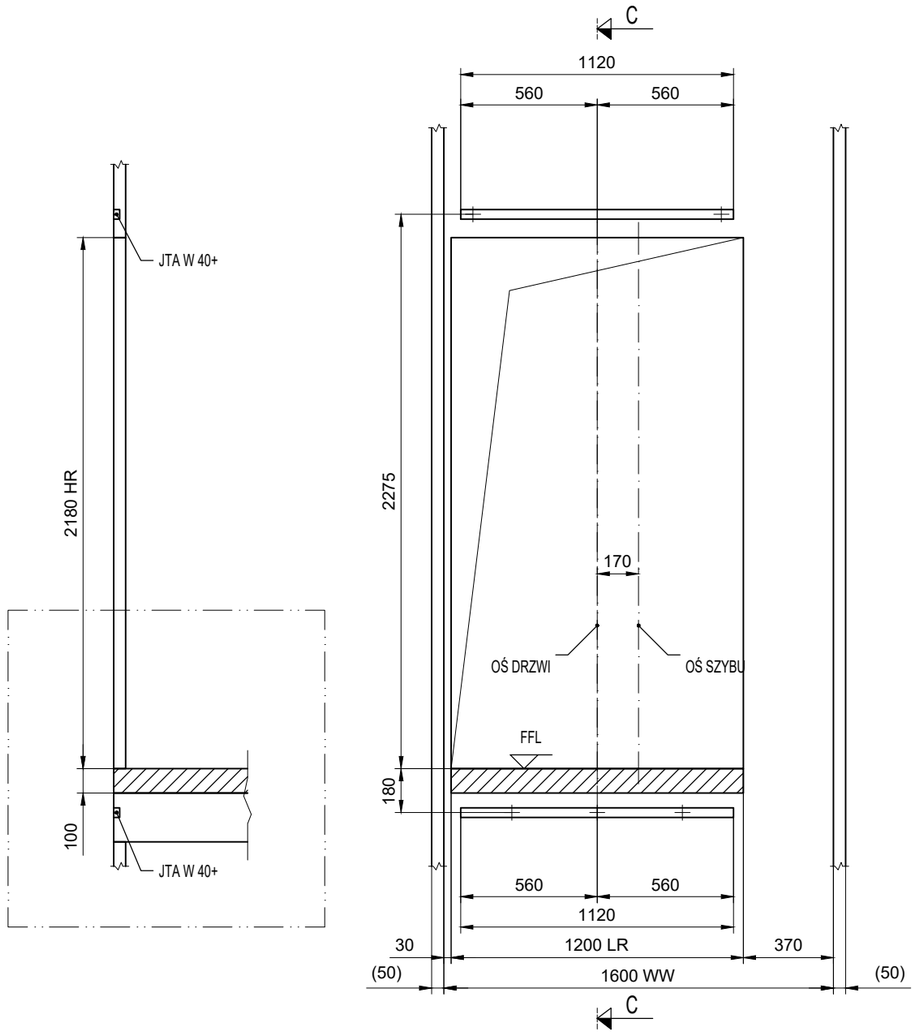

OTWORY DRZWIOWE
WIDOK Z SZYBU
KONDYGNACJA: -1; Strona C

Skala 1:25

* Warstwy posadzkowe znajdujące się w sąsiadztwie drzwi przystankowcych stanowią zabezpieczenie ogniowe pomiędzy holem a szybem dźwigu - wykonuje budowa.

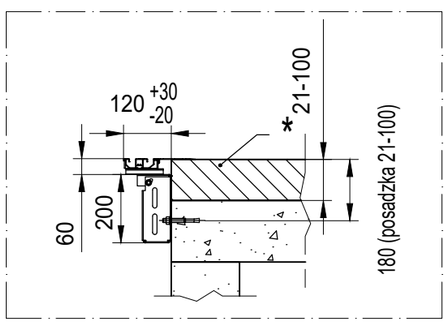

Rysunek zatwierdzony z/bez uwag:

Data: Podpis/pieczątka:

Wersja	Data	Opis	Projektował	Zatwierdził
pl.-.1	2025-01-13	First issue	Artur Badurak	

KONE

Kone Sp. z o.o.
ul. Poleczki 35
02-822 Warszawa
Polska

Nazwa projektu: Pabianice - Zamkowa 6 - Starostwo - nadszybie 3400

Adres budowy: MS 300 DX-1

Nazwa rysunku: RYSUNKI DLA BUDOWY

Numer urządzenia: T-0008158422

Nr FL	Nr rys.	Wersja	Strona
T-0008158422	T-0008158422-010-B-3-3	-	5 (5)
	Cust no: -		

© KONE Corporation

A3

2022 / KP11.11.2024 / C#11.11.2024

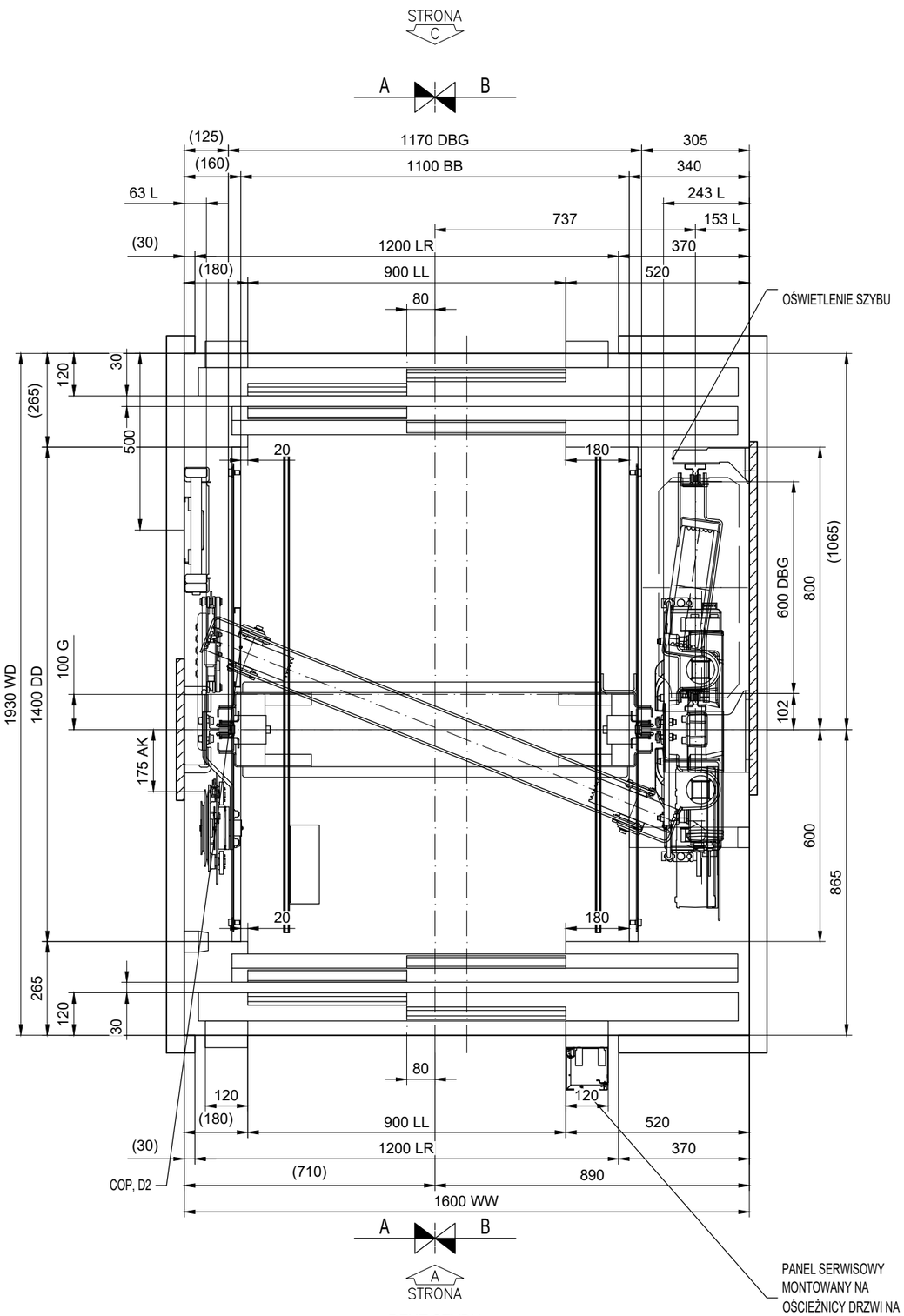

RZUT SZYBU
Skala 1:15

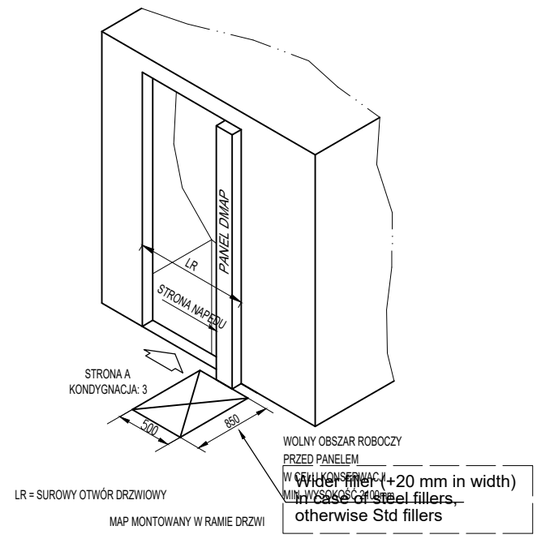

DANE TECHNICZNE DŹWIGU:

	10020			
Norma	EN81-20			
Oznaczenie wg. KONE	PW08/10-19			
Typ dźwigu	Osobowy			
Udźwig nominalny	630 kg			
Ilość osób	8			
Prędkość nominalna	1 m/s			
Liczb. przyst./drzwi	3/3			
Wysokość podnoszenia	3630 mm			

Rysunek zatwierdzony z/bez uwag:

Data: Podpis/pieczątka:

Wersja	Data	Opis	Projektował	Zatwierdził
pl.-.1	2025-01-13	First issue	Artur Badurak	

Kone Sp. z o.o.
ul. Poleczki 35
02-822 Warszawa
Polska

Nazwa projektu: Pabianice - Zamkowa 6 - Starostwo - nadszybie 3400
Adres budowy: MS 300 DX-1
Nazwa rysunku: RYSUNKI MONTAŻOWE
Numer urządzenia: T-0008158422

Nr FL	Nr rys.	Wersja	Strona
T-0008158422	T-0008158422-010-I-1-1	-	1 (5)
	Cust no: -		

© KONE Corporation

A3

2022 / KP11.11.2024 / C#11.11.2024

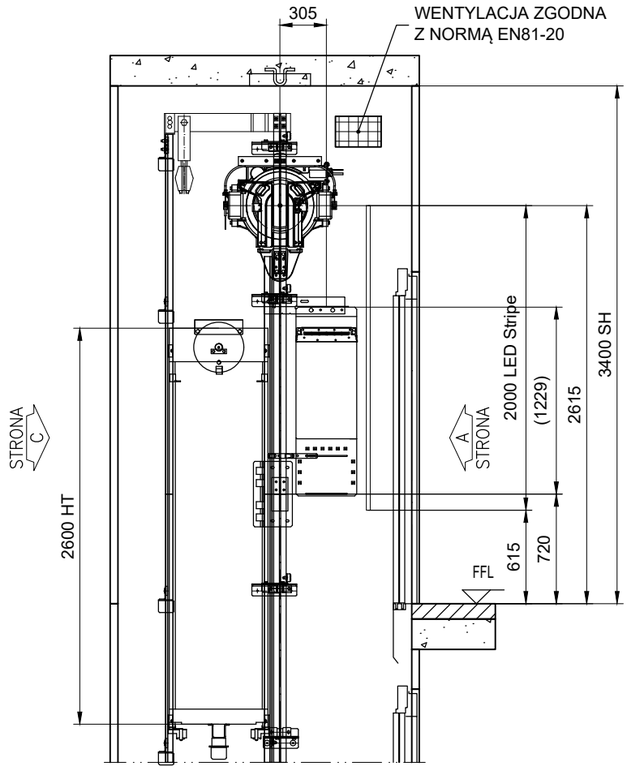

Przekrój A-A

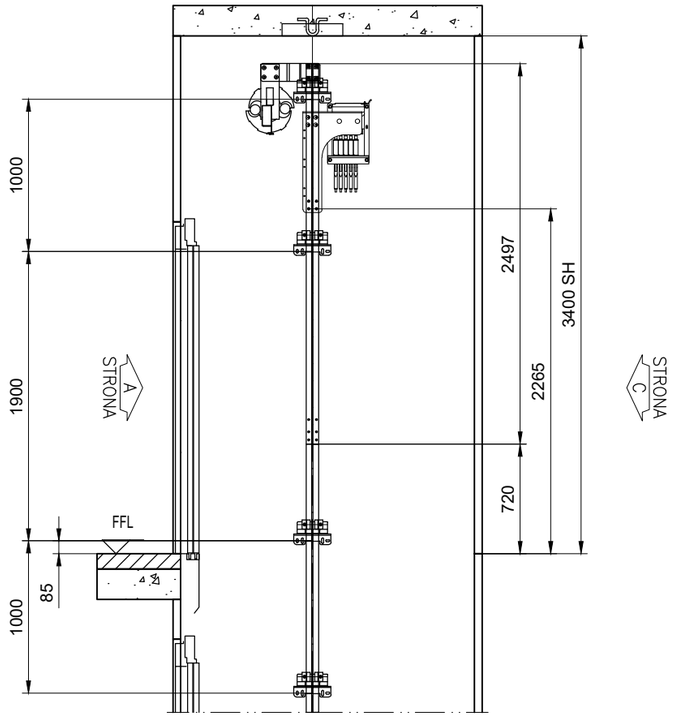

Przekrój B-B

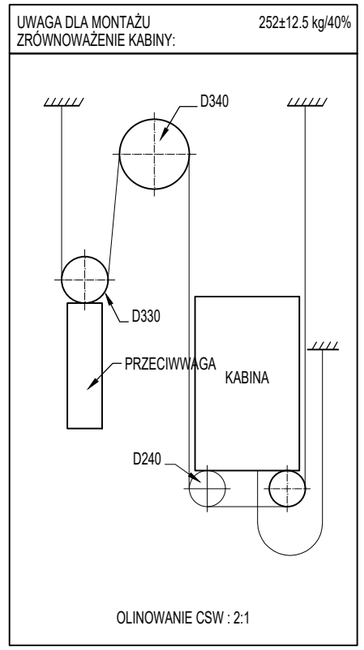

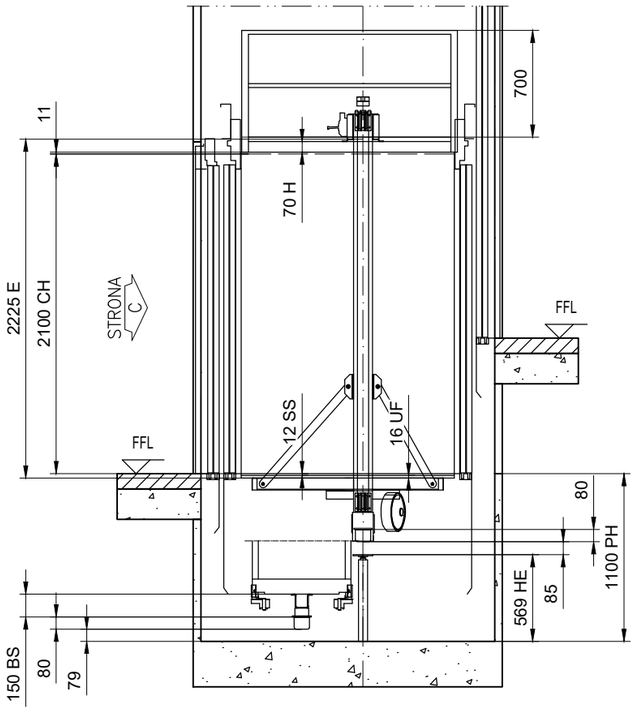

Przekrój A-A
Skala 1:40

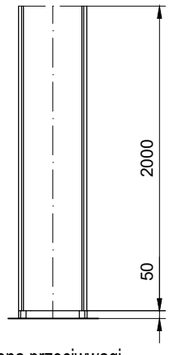

Osłona przeciwwagi

Rysunek zatwierdzony z/bez uwag:

Data: Podpis/pieczątka:

Wersja	Data	Opis	Projektował	Zatwierdził
pl.-.1	2025-01-13	First issue	Artur Badurak	

KONE
Kone Sp. z o.o.
ul. Poleczki 35
02-822 Warszawa
Polska

Nazwa projektu: Pabianice - Zamkowa 6 - Starostwo - nadszybie 3400

Adres budowy: MS 300 DX-1

Nazwa rysunku: RYSUNKI MONTAŻOWE

Numer urządzenia: T-0008158422

Nr FL	Nr rys.	Wersja	Strona
T-0008158422	T-0008158422-010-I-1-2	-	2 (5)
	Cust no: -		

© KONE Corporation
2022 / KP11.11.2024 / C#11.11.2024

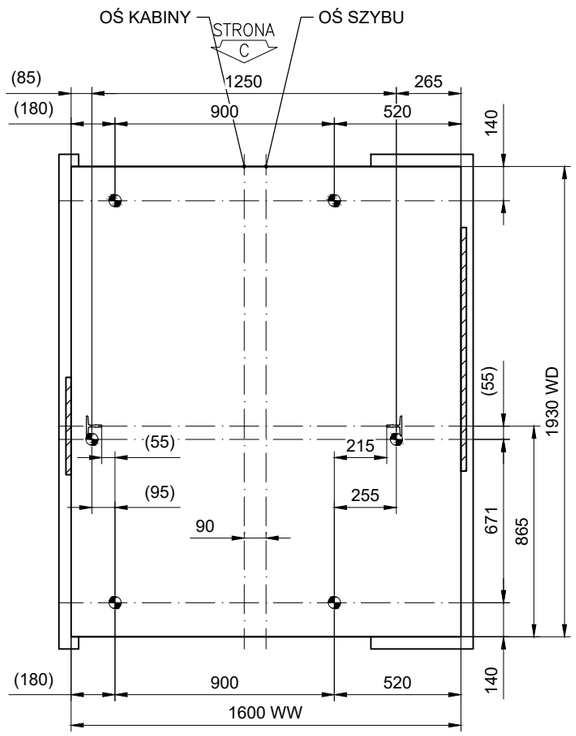

A STRONA

USTAWIENIE PIONÓW, DRUT

Skala 1:25

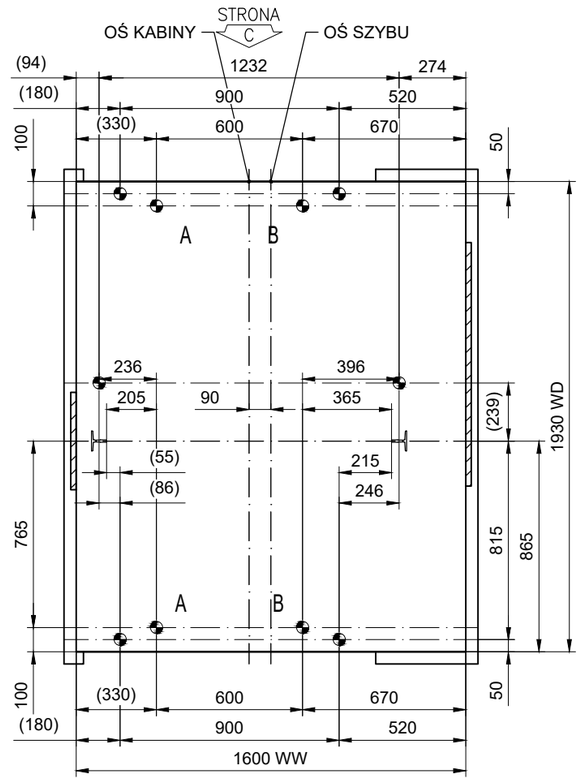

A STRONA

USTAWIENIE PIONÓW, LASER

Skala 1:25

A. and B. to be
considered only in
case of pit template

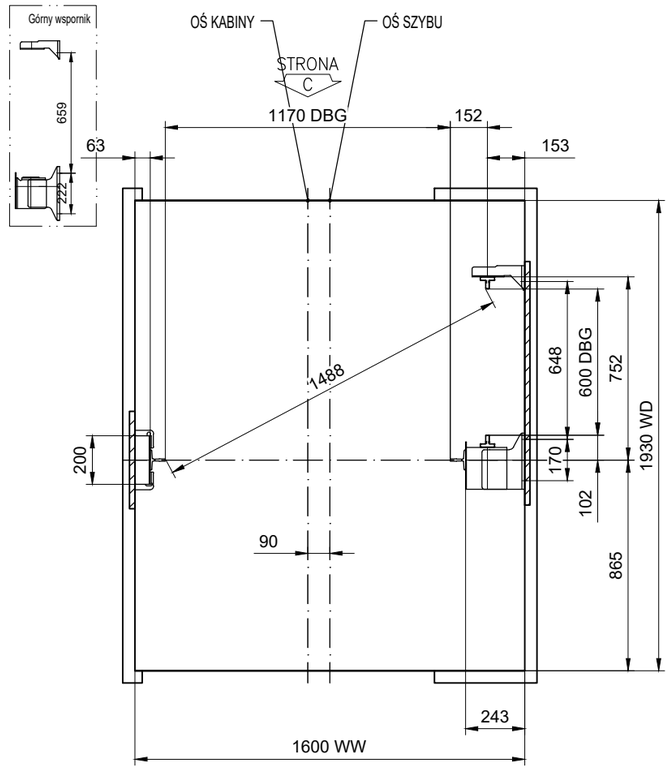

A STRONA

USTAWIENIE PROWADNIC

Skala 1:25

UWAGA! Jeśli tolerancja szybu wynosi +25 mm, odległości pomiędzy wewnętr
Sprawdzić lokalnie daną odległość, ponieważ może być wymagana balustrada

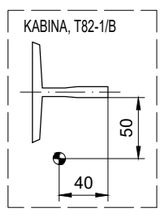

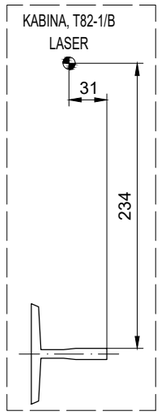

Rysunek zatwierdzony z/bez uwag:

Data: Podpis/pieczątka:

Wersja	Data	Opis	Projektował	Zatwierdził
pl.-.1	2025-01-13	First issue	Artur Badurak	

KONE

Kone Sp. z o.o.
ul. Poleczki 35
02-822 Warszawa
Polska

Nazwa projektu: Pabianice - Zamkowa 6 - Starostwo - nadszybie 3400

Adres budowy: MS 300 DX-1

Nazwa rysunku: RYSUNKI MONTAŻOWE

Numer urządzenia: T-0008158422

Nr FL	Nr rys.	Wersja	Strona
T-0008158422	T-0008158422-010-I-2-1	-	3 (5)
	Cust no: -		

© KONE Corporation

A3

2022 / KP11.11.2024 / C#11.11.2024

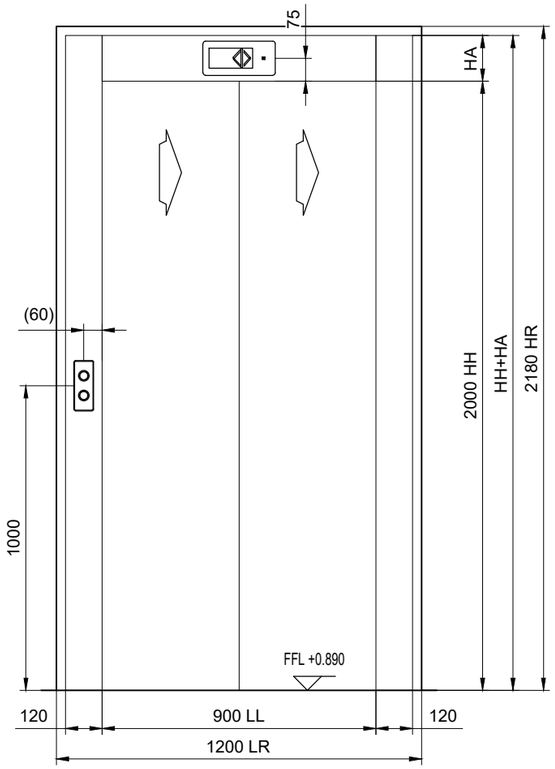

WEJŚCIE
KONDYGNACJA: 0; Strona A
Skala 1:20

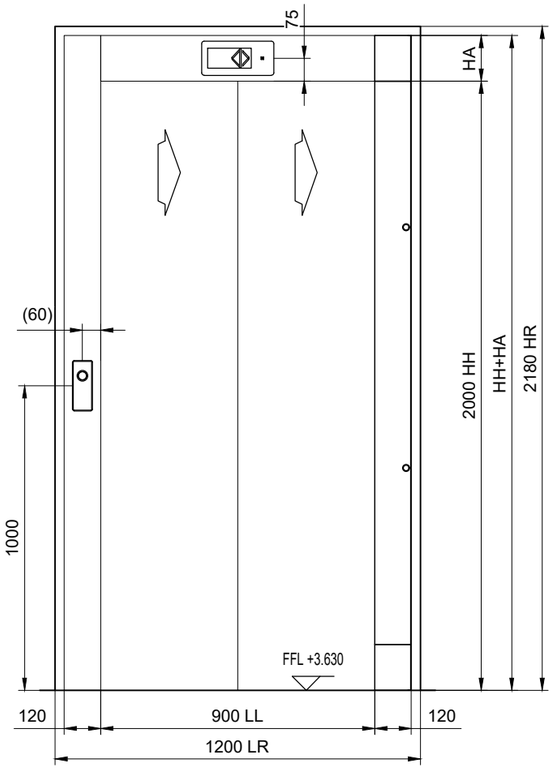

WEJŚCIE
KONDYGNACJA: 1; Strona A
Skala 1:20

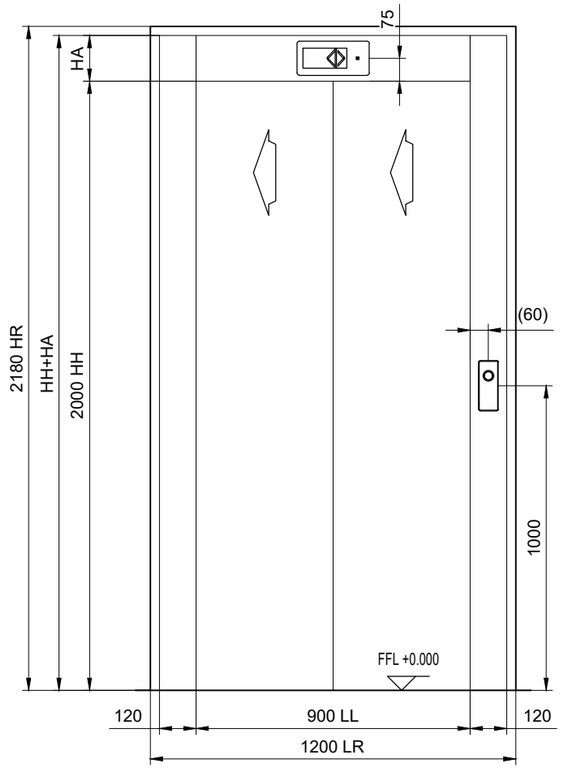

WEJŚCIE
KONDYGNACJA: -1; Strona C
Skala 1:20

	HA	HH+HA
KONDYGNACJA: 2, Strona A	150	2150
KONDYGNACJA: 3, Strona A	150	2150
KONDYGNACJA: 1, Strona C	150	2150

PRZYSTANEK	KASETY WEZWAŃ	WYŚWIETLACZ
PRZYSTANEK GŁÓWNY (KONDYGNACJA: KONDYGNACJA: -1; Strona C Strona C)		
NAJWYŻSZY (KONDYGNACJA: KONDYGNACJA: 1; Strona A Strona A)		
POŚREDNI (KONDYGNACJA: KONDYGNACJA: 0; Strona A Strona A)		

SYGNALIZACJA PRZYSTANKOWA

Rysunek zatwierdzony z/bez uwag:

Data: Podpis/pieczątka:

Wersja	Data	Opis	Projektował	Zatwierdził
pl.-.1	2025-01-13	First issue	Artur Badurak	

Kone Sp. z o.o.
ul. Poleczki 35
02-822 Warszawa
Polska

Nazwa projektu
Pabianice - Zamkowa 6 - Starostwo - nadszybie 3400

Adres budowy
MS 300 DX-1

Nazwa rysunku
RYSUNKI MONTAŻOWE

Numer urządzenia
T-0008158422

Nr FL	Nr rys.	Wersja	Strona
T-0008158422	T-0008158422-010-I-3-1	-	4 (5)
	Cust no: -		

© KONE Corporation

A3

2022 / KP11.11.2024 / C#11.11.2024

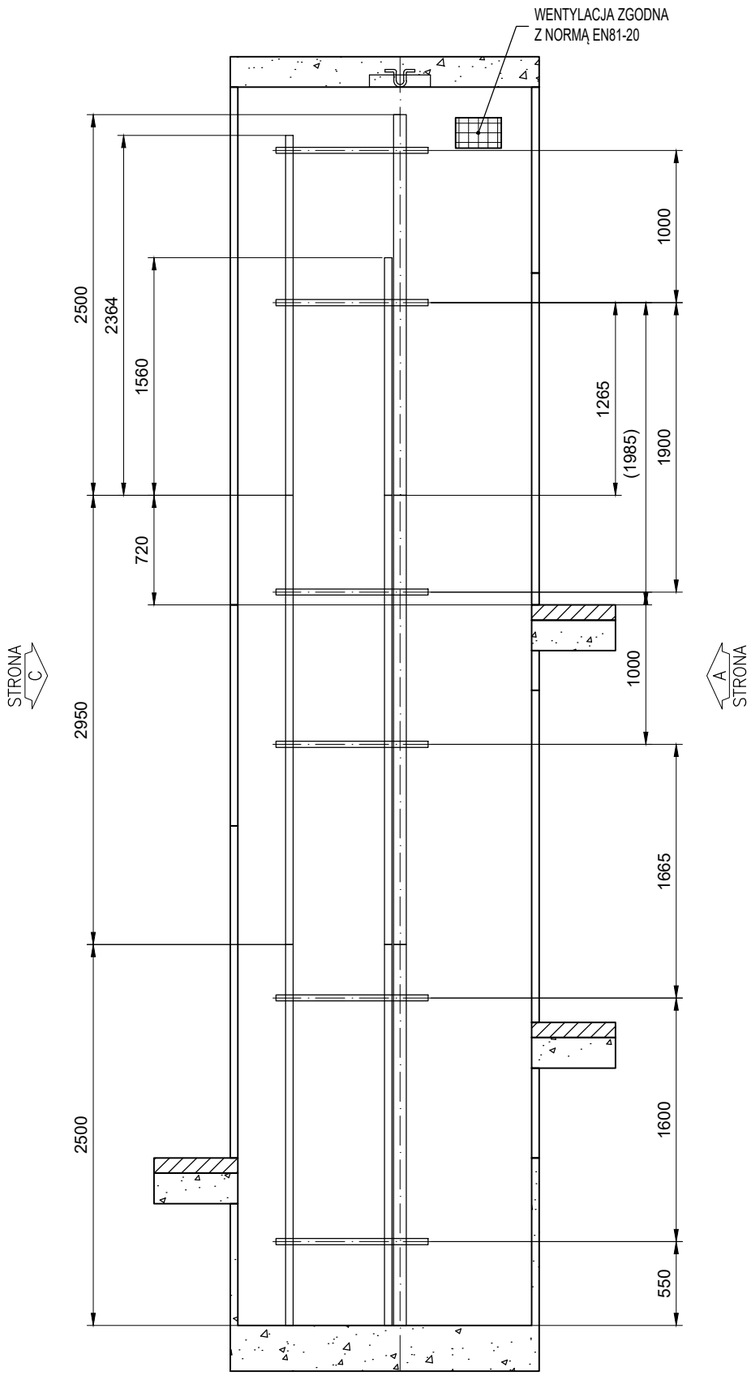

Przekrój A-A
ROZSTAW WSPORNIKÓW
DŁUGOŚCI PROWADNIC ROZSTAW WSPORNIKÓW
Skala 1:40

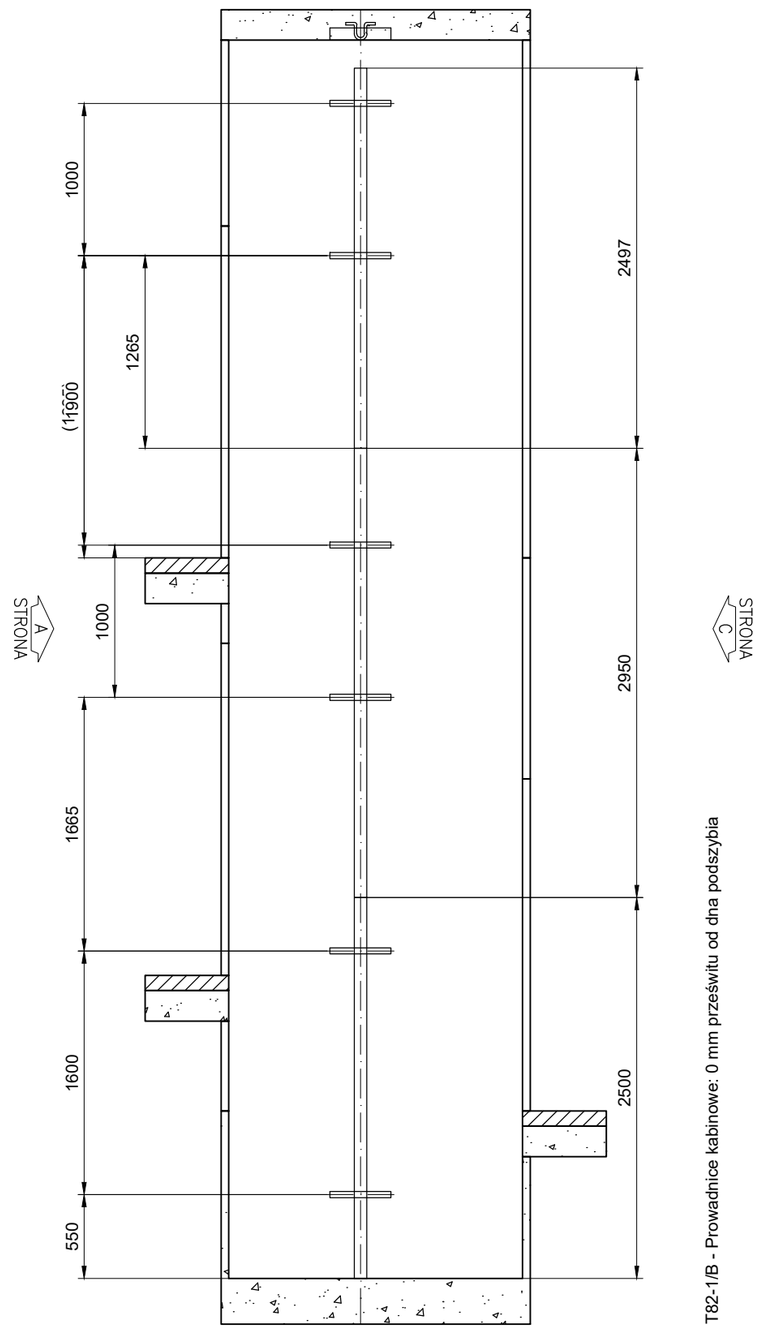

Przekrój B-B
ROZSTAW WSPORNIKÓW
DŁUGOŚCI PROWADNIC ROZSTAW WSPORNIKÓW
Skala 1:40

HT60-15 - Prowadnice przeciwwagi: 0 mm prześwitu od dna podszybia
T82-1/B - Prowadnice kabinowe: 0 mm prześwitu od dna podszybia

T82-1/B - Prowadnice kabinowe: 0 mm prześwitu od dna podszybia

© KONE Corporation

A3

2022 / KP11.11.2024 / C#11.11.2024

Rysunek zatwierdzony z/bez uwag:

Data: Podpis/pieczątka:

Wersja	Data	Opis	Projektował	Zatwierdził
pl.-.1	2025-01-13	First issue	Artur Badurak	

Kone Sp. z o.o.
ul. Poleczki 35
02-822 Warszawa
Polska

Nazwa projektu: Pabianice - Zamkowa 6 - Starostwo - nadszybie 3400

Adres budowy: MS 300 DX-1

Nazwa rysunku: RYSUNKI MONTAŻOWE

Numer urządzenia: T-0008158422

Nr FL	Nr rys.	Wersja	Strona
T-0008158422	T-0008158422-010-I-4-1	-	5 (5)
	Cust no: -		

Przejazd kabiny	: 85 mm
Ugięcie zderzaka kabiny	: 72 mm
SUMA	: 157 mm
Podskok kabiny	: 35 mm
Przejazd przeciwwagi	: 79 mm
Ugięcie zderzaka przeciwwagi	: 66 mm
SUMA	: 180 mm

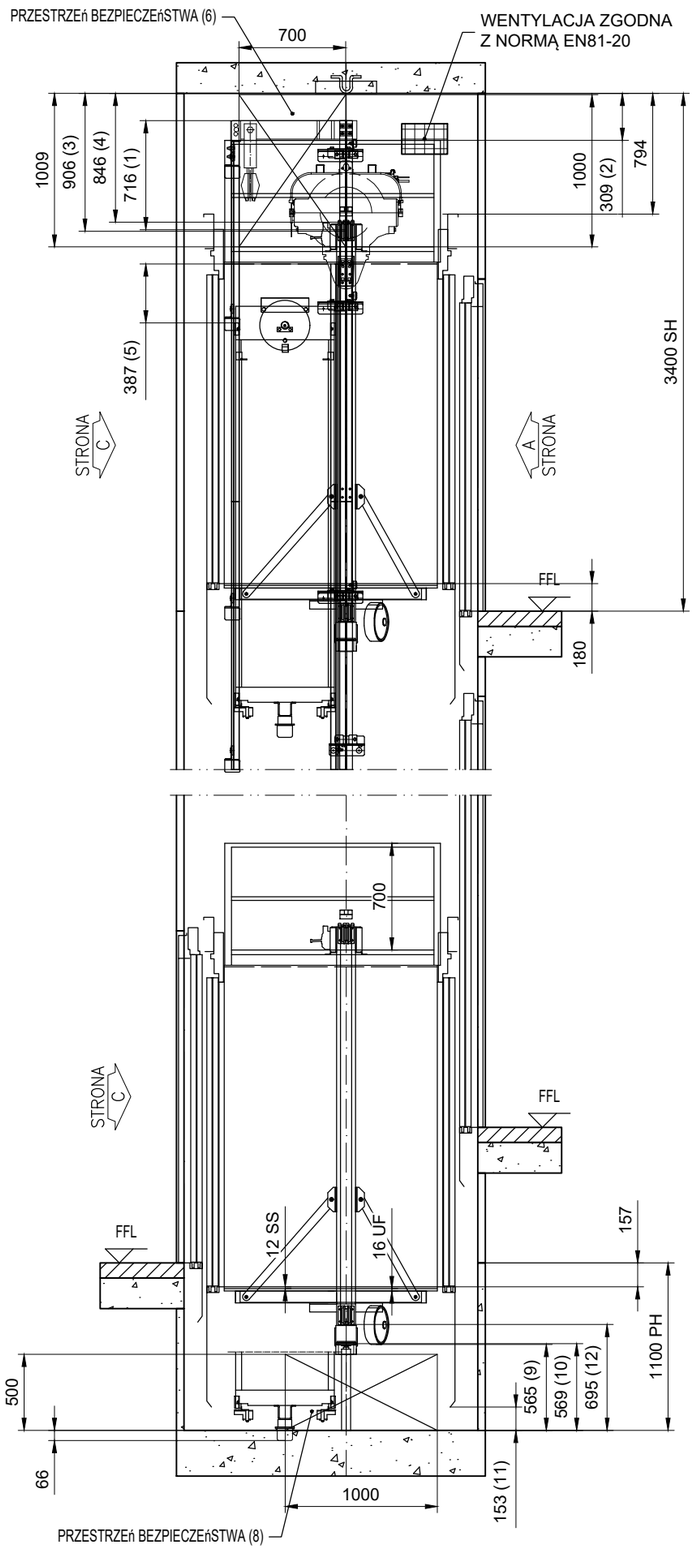

PRZEKRÓJ A-A PRZESTRZENIE BEZPIECZEŃSTWA W PODSZYBIU I NADSZYBIU
Skala 1:40

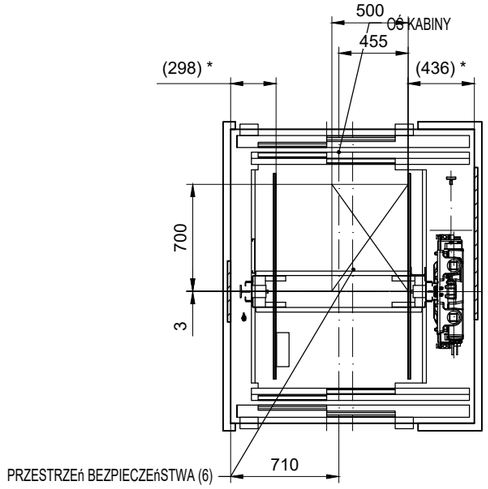

USYTUOWANIE PRZESTRZENI BEZPIECZEŃSTWA NA DACHU KABINY
Skala 1:40
*) Note: To get the real dimension please add the cladding thickness side

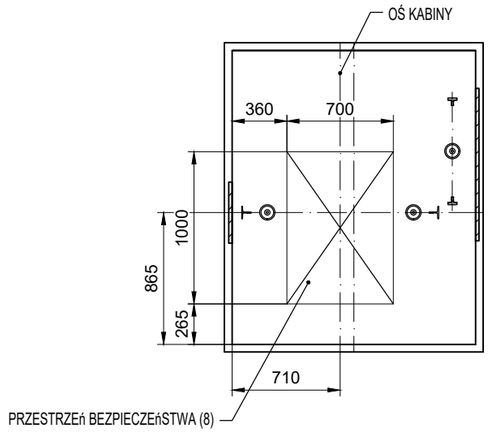

USYTUOWANIE PRZESTRZENI BEZPIECZEŃSTWA W PODSZYBIU
Skala 1:40

UWAGA! Jeśli tolerancja szybu wynosi +25 mm, odległości pomiędzy wewnętrzną krawędzią poręczy ba
Sprawdzić lokalnie daną odległość, ponieważ może być wymagana balustrada o wysokości 1100 mm.

Normy	Normy dodatkowe
EN81-20:2020	EN81-70:2021+A1:2022
Odstępstwa:	Odstępstwa:
Procedura Oceny Zgodności	CAP2 - Dźwig modelowy zgodny z ŚBT

PRZESTRZENIE BEZPIECZEŃSTWA

	KLAUZULA EN81-20		AKTUALNY	MINIMUM EN81-20
Nadszybie	1.	5.2.5.6.2	716	100
	2.	5.2.5.7.2 (c1)	309	300
	3.	5.2.5.7.2 (a)	906	500
	4.	5.2.5.7.2 (b)	846	100
	5.	5.2.5.6.2	387	100
	6.	5.2.5.7.1		Przestrzeń bezpieczeństwa 0.5x0.7x1.0m
	7.			
Podszybie	8.	5.2.5.8.1		Przestrzeń bezpieczeństwa 0.7x1.0x0.5m
	9.	5.2.5.8.2 (a)	565	500
	10.	5.2.5.8.2 (a)	569	500
	11.	5.2.5.8.2 (a1)	153	100
	12.	5.2.5.8.2 (a2)	695	100

Rysunek zatwierdzony z/bez uwag:

Data: Podpis/pieczątka:

Wersja	Data	Opis	Projektował	Zatwierdził
pl.-.1	2025-01-13	First issue	Artur Badurak	

Kone Sp. z o.o.
ul. Poleczki 35
02-822 Warszawa
Polska

Nazwa projektu: Pabianice - Zamkowa 6 - Starostwo - nadszybie 3400
Adres budowy: MS 300 DX-1
Nazwa rysunku: RYSUNKI DLA JEDNOSTKI NOTYFIKOWANEJ
Numer urządzenia: T-0008158422

Nr FL	Nr rys.	Wersja	Strona
T-0008158422	T-0008158422-010-A-1-1	-	1 (1)
	Cust no: -		

© KONE Corporation
2022 / KP11.11.2024 / C#11.11.24

A3